| 적 용 규 격 SPECIFICATION APPLIED | |
|---|---|
| | |
| | |

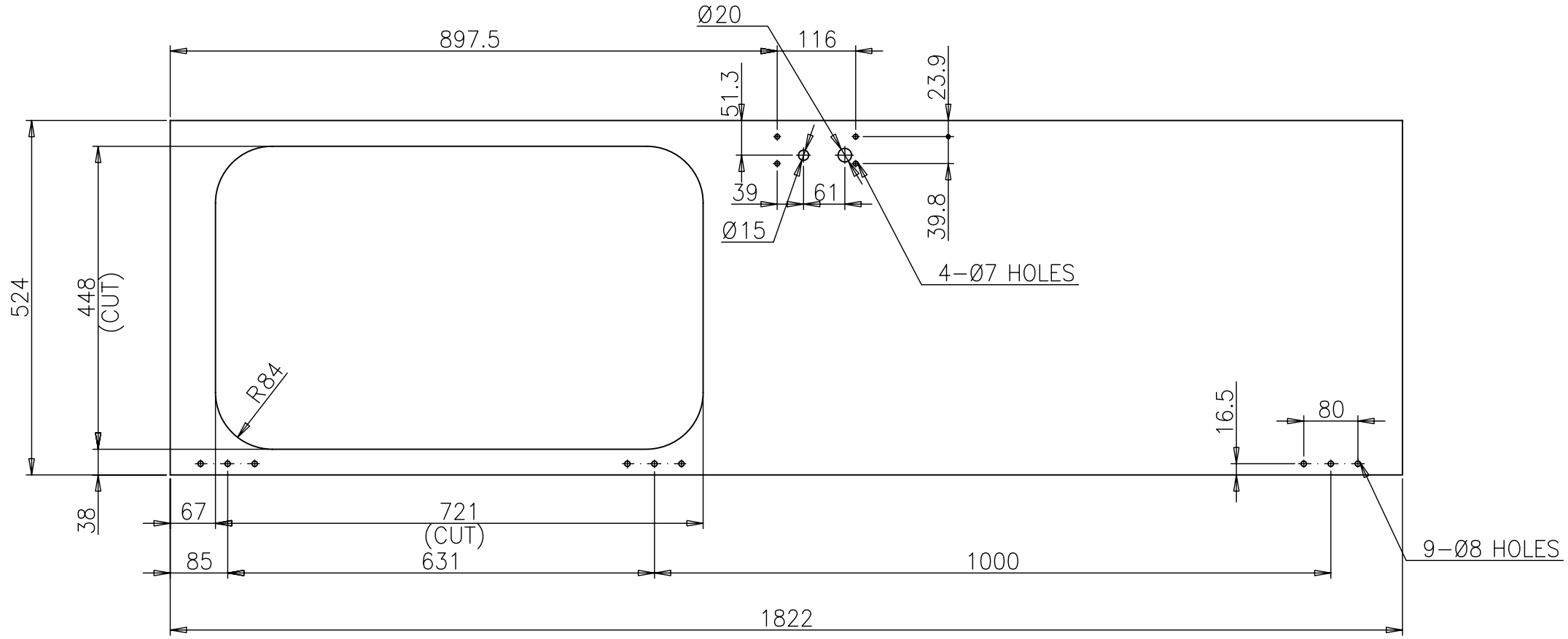


| 두께 THICKNESS | | | |
|---|---|---|---|
| | ~ 40 | 2 | 4 |
| | ~ 30 | 2 | 3 |
| | ~ 10 | 1 | 1.5 |
| | < 3 | 0.5 | 1 |
| 길이 LENGTH | ~ 3150 | – | 7 |
| | ~ 1600 | 4 | 5 |
| | ~ 800 | 3 | 4 |
| | ~ 400 | 2 | 3 |
| | ~ 200 | 1.5 | 2 |
| | ~ 100 | 1 | 1.5 |
| 등 급 GRADE | | A | B |
| 주철,주강품 CASTING | | | (±) |
| ~ 20M | 8 | 14 | 24 |
| ~ 15M | 7 | 12 | 21 |
| ~ 12M | 6 | 10 | 18 |
| ~ 8M | 5 | 8 | 14 |
| ~ 4M | 4 | 6 | 11 |
| ~ 2M | 3 | 4 | 8 |
| ~ 1M | 2 | 3 | 6 |
| ~ 315 | 1 | 2 | 4 |
| ~ 120 | 1 | 2 | 3 |
| ~ 30 | 1 | 1 | 1 |
| 등 급 GRADE | A | B | C |
| 용접 구조물 WELDING | | | (±) |
| ~ 20M | – | 6.0 | 8.0 |
| ~ 15M | – | 5.0 | 7.0 |
| ~ 12M | – | 4.0 | 6.0 |
| ~ 8M | – | 3.0 | 5.0 |
| ~ 4M | 0.8 | 2.0 | 4.0 |
| ~ 2M | 0.5 | 1.2 | 3.0 |
| ~ 1M | 0.3 | 0.8 | 2.0 |
| ~ 315 | 0.2 | 0.5 | 1.2 |
| ~ 120 | 0.15 | 0.3 | 0.8 |
| ~ 30 | 0.1 | 0.2 | 0.5 |
| 3~6 | 0.05 | 0.1 | 0.2 |
| 등 급 GRADE | A | B | C |
| 기계 가공품 MACHINING | | | (±) |

| 품번 NO. | 부품 번호 PART NO. | 품 명 DESCRIPTION | 재 질 MATERIAL | 수량 Q'TY | 중량 W.T | 비 고 REMARKS |
|---|---|---|---|---|---|---|
| | | | A5052P | | | T1.5(PAINTING) |

| | | | |
|---|---|---|---|
| 승인 APP | H.G.RYU 2009.07.17 | 재질 MAT'L | |
| 검도 CHK | H.S.KIM 2009.07.17 | 총중량 G.W | |
| 설계 DGN | J.I.LEE 2009.07.15 | 일반공차 MC / WD / CT | B / B / B |
| 제도 DRG | S.M.PARK 2009.07.15 | SIZE | A3 |

명 칭 TITLE: INSIDE PANEL

도면 번호 DRG. NO: RFD60034AN0 MS | Ver. 00 | Rev. --

SCALE 1/8 | 매수 SHEET 1 of 1

HYUNDAI Rotem × TÜVASAŞ DMU

| 규정치않은 일반공차표 GENERAL TOLERANCE | 기 호 MARK | 일 자 DATE | 변 경 내 역 DETAIL OF REVISION(E.C ZONE) | 설변번호 E.C NO. | 설계 DGN | 검도 CHK | 승인 APP | 참고번호 REF. NO. |
|---|---|---|---|---|---|---|---|---|

3D5101 | FD– | 년–PRJT | 정리번호

본 도면은 당사 재산으로서 허가없이 무단복사/배포 금지함. PROPERTY OF ISSUING ENTITY. CANNOT BE DISTRIBUTED OR REPRODUCED WITHOUT AUTHORIZATION.

CATIA